Création HINNEN

| | |
|---|---|
| **Artikelnummer** | **BN.132.4.S** |
| **Artikelname** | **Burgturm L mit Inox Röhren-Wendelrutsche style** |

**Detailangaben**

| | |
|---|---|
| Spielalter | 5+ |
| Fallhöhe | 100 cm |
| Platzbedarf | 930 x 560 cm |
| Fallschutz | Minimum Rasen |
| Gerätemasse | 580 x 260 x 510 cm |
| Schwerstes Teil | 1600 kg |
| Fallschutzfläche | 43 $m^2$ |
| Ersatzteilgarantie | Lebenslang |
| Spezielles | Auf Rasen aufstellbar |

**Wartungshinweis**
Wartungsanleitung beachten und das Gerät periodisch durch eine Fachperson oder Fachbetrieb kontrollieren lassen. Der Unterhalt muss geregelt und jährlich protokolliert werden. Wartungsablauf nach Sicherheitsnorm SN EN 1176-7.

**Lieferung**
Die Montage dieses Gerätes benötigt zwingend Fachpersonal. Unsere Monteure kennen Konstruktions- und Sicherheitsdetails. Eine gute LKW-Zufahrt wäre ideal. Evtl. wird bauseitig ein geeignetes Hebegerät benötigt.

**Montageablauf**
Standort bestimmen, Aushub Fundamente und evtl. Fallschutz, Fundamentsohle giessen, Gerät aufstellen und einbetonieren, Fallschutz einbringen.

**Montage (ohne Fundamente)**

| | |
|---|---|
| Anzahl Monteure | 2 |
| Montagezeit Total | 38 h |

**Betonfundamente**

| | |
|---|---|
| Fundamente | 3 stk |
| Beton Total | 3.81 $m^3$ |

**Wichtig - Vorarbeiten bevor Geräte Lieferung**
Bei guter Zufahrt können wir das Gerät mit unserem LKW-Kran direkt in die vorgängig ausnivellierten Fundament Löcher stellen.

**Important - La situation avant la livraison**
Si l'accès le permet, nous pouvons placer les engins directement sur les fondations nivelées.

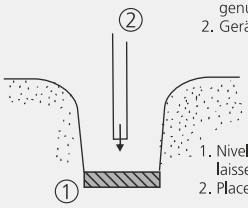


1. Betonsohle auf Niveau giessen - genug Trocknungszeit einrechnen.
2. Gerät setzen und einbetonieren.

1. Niveler la semelle de béton - laisser sécher assez longtemps.
2. Placer et sceller l'élément de jeu

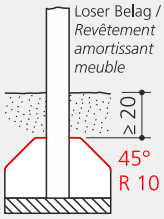


Bei losen Bodenmaterialien Fundamentüberdeckung mind. 40cm. Bei abgerundeten Fundamentköpfen mind. 20cm Überdeckung und abgeschrägte und gerundete Kanten.

*Dans le cas d'un sol amortissant meuble, le recouvrement des fondations doit être d'au moins 40 cm.*
*Si le sommet de la fondation est arrondi, le recouvrement doit être d'au moins 20 cm. Les bords doivent être biseautés et arrondis selon le schéma.*

Standardplan



**Fallschutz / Protection de chute**

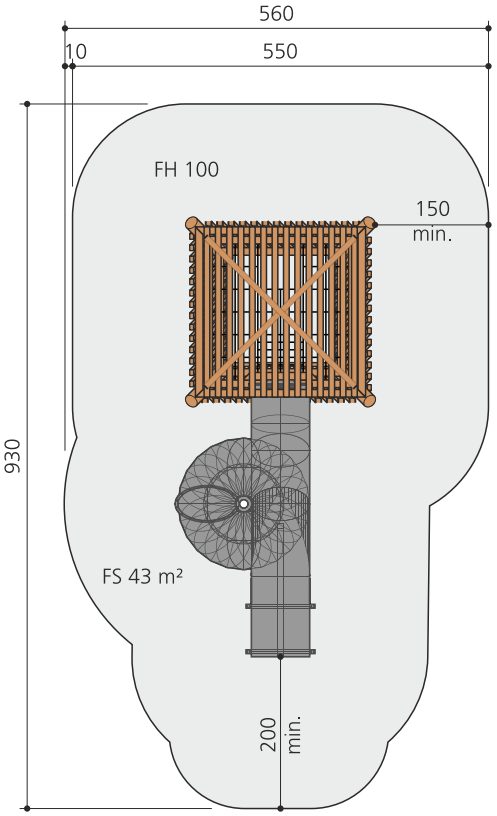


**Fundamente / Fondations**

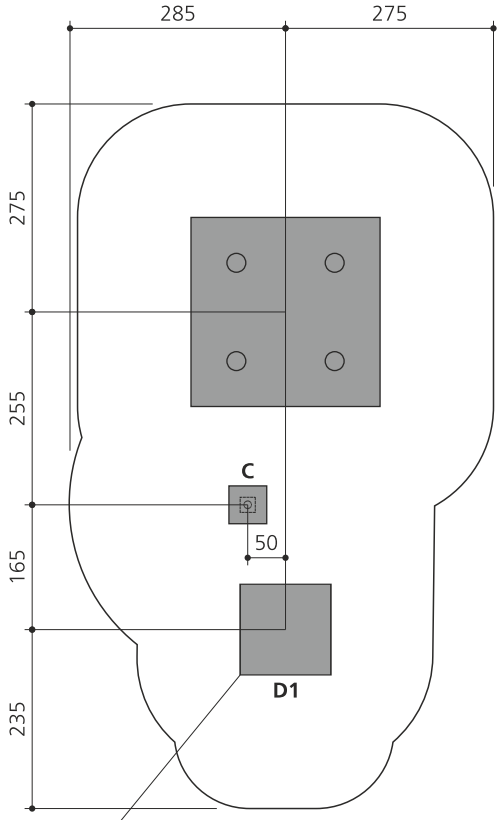


Fundament Rutschbahn
erst bei Montage erstellen
La fondation du toboggan
doit être exécutée après la pose
du podium

Pfosten
Edelstahl Röhrenrutschbahn /
Poteau Toboggan en inox

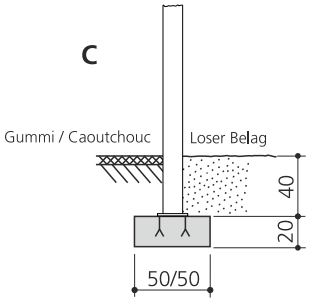


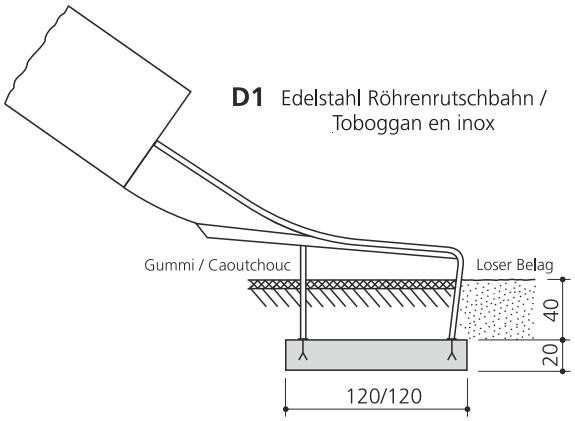


Pfosten einbetonieren /
Sceller poteaux

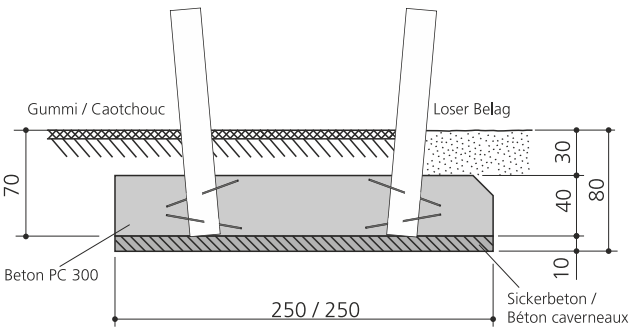


OK Betonsohle -0.70 m / H semelle de béton -0.70 m

Fallschutzfläche / Zone de chute

1:100, 1:50 Massstab / Échelle, 19.02.2026 / rbi