Création HINNEN

Artikelnummer	**BS.010.M**
Artikelname	**Spielhaus steel**

Detailangaben

Spielalter	2+
Fallhöhe	20 cm
Platzbedarf	410 x 410 cm
Fallschutz	Minimum Rasen
Gerätemasse	110 x 110 x 195 cm
Schwerstes Teil	135 kg
Fallschutzfläche	14 m^2
Ersatzteilgarantie	Lebenslang
Spezielles	Auf Rasen aufstellbar

Wartungshinweis
Wartungsanleitung beachten und das Gerät periodisch durch eine Fachperson oder Fachbetrieb kontrollieren lassen. Der Unterhalt muss geregelt und jährlich protokolliert werden. Wartungsablauf nach Sicherheitsnorm SN EN 1176-7.

Lieferung
Das Gerät wird komplett vormontiert angeliefert. Eine gute LKW-Zufahrt wäre ideal. Evtl. wird bauseitig ein geeignetes Hebegerät benötigt.

Montageablauf
Standort bestimmen, Aushub Fundamente und evtl. Fallschutz, Fundamentsohle giessen, Gerät aufstellen und einbetonieren, Fallschutz einbringen

Montage (ohne Fundamente)

Anzahl Monteure	2
Montagezeit Total	1 h

Betonfundamente

Fundamente	4 stk
Beton Total	0.55 m^3

Wichtig - Vorarbeiten bevor Geräte Lieferung
Bei guter Zufahrt können wir das Gerät mit unserem LKW-Kran direkt in die vorgängig ausnivellierten Fundament Löcher stellen.

Important - La situation avant la livraison
Si l'accès le permet, nous pouvons placer les engins directement sur les fondations nivelées.

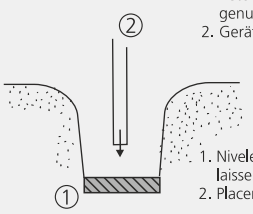

1. Betonsohle auf Niveau giessen - genug Trocknungszeit einrechnen.
2. Gerät setzen und einbetonieren.

1. Niveler la semelle de béton - laisser sécher assez longtemps.
2. Placer et sceller l'élément de jeu

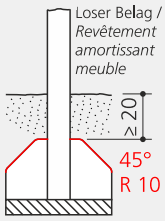

Bei losen Bodenmaterialien Fundamentüberdeckung mind. 40cm. Bei abgerundeten Fundamentköpfen mind. 20cm Überdeckung und abgeschrägte und gerundete Kanten.

Dans le cas d'un sol amortissant meuble, le recouvrement des fondations doit être d'au moins 40 cm.
Si le sommet de la fondation est arrondi, le recouvrement doit être d'au moins 20 cm. Les bords doivent être biseautés et arrondis selon le schéma.

Fallschutz / Protection de chute

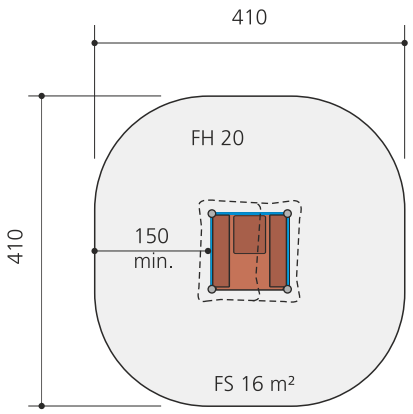

Fundamente / Fondations

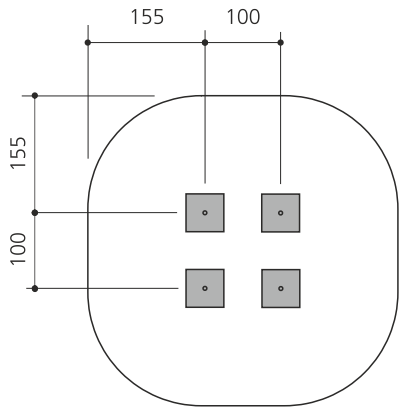

Pfosten einbetonieren /
Sceller poteaux

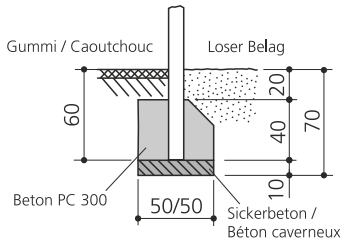

OK Betonsohle -0.60 m / H semelle de béton -0.60 m

FH Fallhöhe / Hauteur de chute

Fallschutzfläche / Zone de chute

1:100, 1:50 Massstab / Échelle, 07.11.2018 /el