Kleine, bodennahe Kletteranlage mit Rutsche. Klettern und Rutschen für kleinere Kinder. Auf Rasen aufstellbar und auch gut für Hanglagen geeignet. bimbo nature Bauweise, mit ausgesuchtem natürlich gewachsenen Robinien Hartholz, unbehandelt, b-rope Seile, Inox Verbindungen, Rutsche in Kunststoff GFK. Holz ist ein Naturprodukt - Rissbildungen sind unumgänglich.

natur lasur

Création HINNEN

Artikelnummer	**BN.021.12**
Artikelname	**bimbo Niedrig Seilgarten 12**
Spielalter	3+
Fallhöhe	100 cm
Platzbedarf	750 x 650 cm
Fallschutz	Minimum Rasen
Fallschutzfläche	38 m^2
Gerätemasse	450 x 350 x 300 cm
Fundamente	6 stk
Beton Total	1.89 m^3
Schwerstes Teil	150 kg
Anzahl Monteure	2
Montagezeit Total	12 h
Ersatzteilgarantie	Lebenslang
Spezielles	Auf Rasen aufstellbar. Inox Rutsche gegen Mehrpreis.

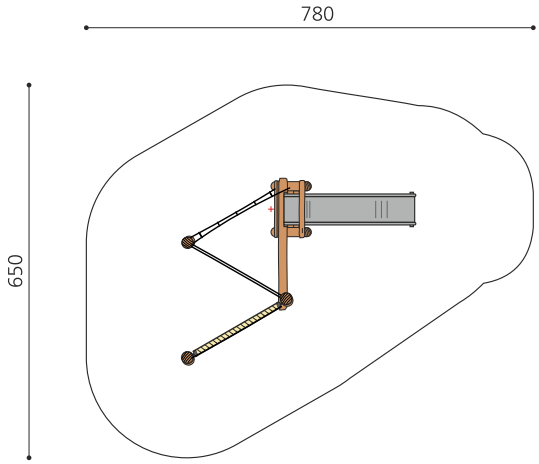

Andere Produkte dieser Gruppe

BN.021.12.L
bimbo Niedrig Seilgarten 12 - lasiert

BN.021.14
bimbo Niedrig Seilgarten 14

BN.021.14.L
bimbo Niedrig Seilgarten 14 - lasiert

swiss product

Direkt zum Produkt

bimbo macht spass

BN.021.16
bimbo Niedrig Seilgarten 16

BN.021.16.L
bimbo Niedrig Seilgarten 16 - lasiert