Einzigartige Themenwelt mit Rutsche für Kleinkinder. Kompakte und interessante Spielwelt für die Kleinsten. Zum Spielen, Klettern, Verstecken und Rutschen. bimbo nature Bauweise, mit ausgesuchtem natürlich gewachsenen Robinien Hartholz, mit ökologischen Naturölfarben gestaltet, b-rope Seile, Inox Verbindungen, Rutsche in Edelstahl. Holz ist ein Naturprodukt - Rissbildungen sind unumgänglich.

natur lasur

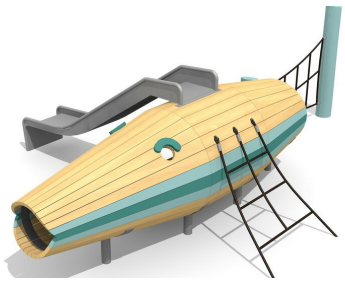

Création HINNEN

Artikelnummer	**BN.088.2.L**
Artikelname	**Der Krabbelfisch mit Rutsche - lasiert**
Spielalter	2+
Fallhöhe	100 cm
Platzbedarf	750 x 660 cm
Fallschutz	Minimum Rasen
Fallschutzfläche	36 m^2
Gerätemasse	485 x 160 cm
Fundamente	6 stk
Beton Total	1.8 m^3
Schwerstes Teil	520 kg
Anzahl Monteure	2
Montagezeit Total	8 h
Ersatzteilgarantie	Lebenslang

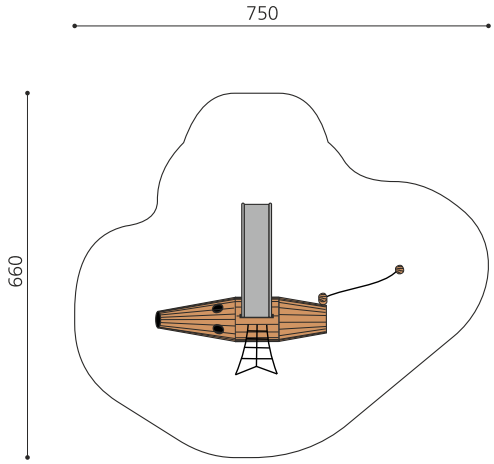

Andere Produkte dieser Gruppe

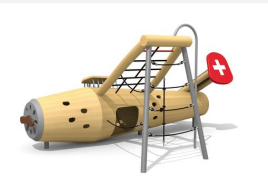

BN.086.1
Pelikan Flieger

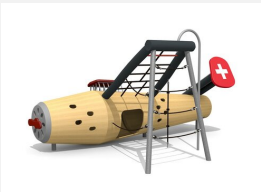

BN.086.1.L
Pelikan Flieger lasiert

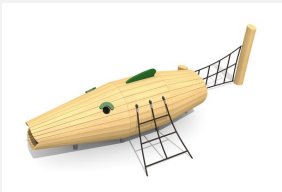

BN.088.1
Der Krabbelfisch

©2024 HINNEN Spielplatzgeräte AG - Tel +41 41 672 91 11 - www.bimbo.ch

BN.088.1.L
Der Krabbelfisch - lasiert

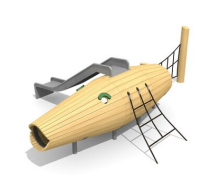

BN.088.2
Der Krabbelfisch mit Rutsche

©2024 HINNEN Spielplatzgeräte AG - Tel +41 41 672 91 11 - www.bimbo.ch