Majestätischer Kletterturm mit Raumnetzen als Innenaufstieg. Riese mit Spielwert. In luftige Höhen klettern und mit der Expressrutsche heruntersausen. Unterhaltsarmer und innovativer Innenaufstieg im komplett geschlossenen Turm gibt Sicherheit. bimbo nature Bauweise, mit ausgesuchtem natürlich gewachsenen Robinien Hartholz, unbehandelt, b-rope Seile, Inox Verbindungen, Edelstahlrutsche überdeckt. Holz ist ein Naturprodukt - Rissbildungen sind unumgänglich.

natur style

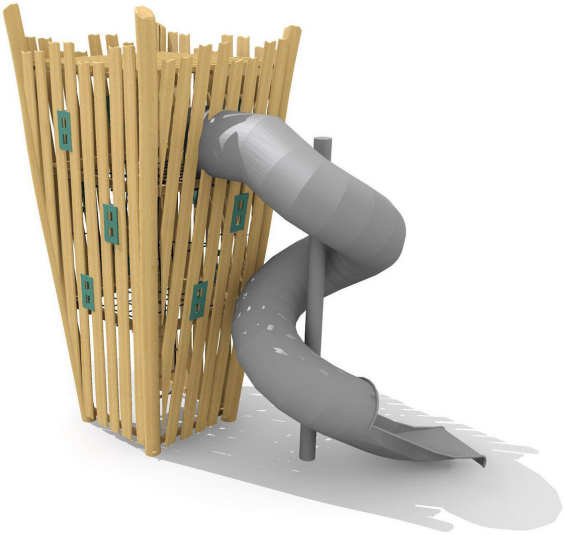

Création HINNEN

Artikelnummer	**BN.132.4.N**
Artikelname	**Burgturm L mit Inox Röhren-Wendelrutsche natur**
Spielalter	5+
Fallhöhe	100 cm
Platzbedarf	920 x 540 cm
Fallschutz	Minimum Rasen
Fallschutzfläche	41 m^2
Gerätemasse	570 x 240 x 510 cm
Fundamente	3 stk
Beton Total	3.81 m^3
Schwerstes Teil	1800 kg
Anzahl Monteure	2
Montagezeit Total	38 h
Ersatzteilgarantie	Lebenslang
Spezielles	Auf Rasen aufstellbar

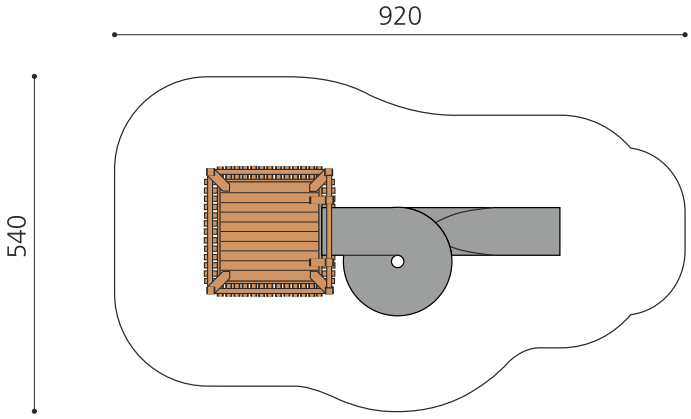

Andere Produkte dieser Gruppe

BN.132.1.N
Burgturm L mit GFK
Kurvenrutsche natur

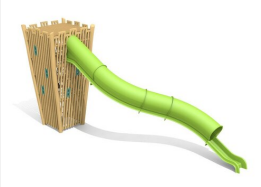

BN.132.1.S
Burgturm L mit GFK
Kurvenrutsche style

BN.132.2.N
Burgturm L mit Inox
Kurvenrutsche natur

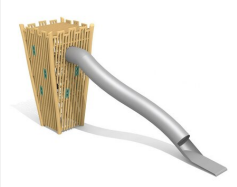

BN.132.2.S
Burgturm L mit Inox
Kurvenrutsche style

swiss product

Direkt zum Produkt

©2025 HINNEN Spielplatzgeräte AG - Tel +41 41 672 91 11 - www.bimbo.ch

bimbo macht spass

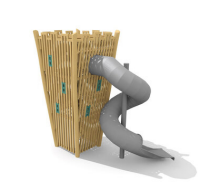

BN.132.4.S
Burgturm L mit Inox
Röhren-