Coole Spiel- und Sitzfläche. DAS ORIGINAL in attraktivem Design und vielseitiger Nutzung. Durch individuelle Kombinationsmöglichkeiten gestalten Sie Ihre eigene Spiel- und Sitzlandschaft. In unbehandeltem Schweizer Douglasienholz, mit verzinkten Stahlkonsolen im Bodenbereich.

natur lasur

Création HINNEN

Artikelnummer	**BX.010.S25**
Artikelname	**bimbox Spielpodest S25**
Spielalter	2+
Fallhöhe	25 cm
Platzbedarf	413 x 413 cm
Fallschutz	Minimum Rasen
Fallschutzfläche	17 m^2
Gerätemasse	113 x 113 x 25 cm
Fundamente	4 stk
Beton Total	0.55 m^3
Schwerstes Teil	100 kg
Anzahl Monteure	1
Montagezeit Total	1 h
Ersatzteilgarantie	Lebenslang
Spezielles	Auf Rasen aufstellbar

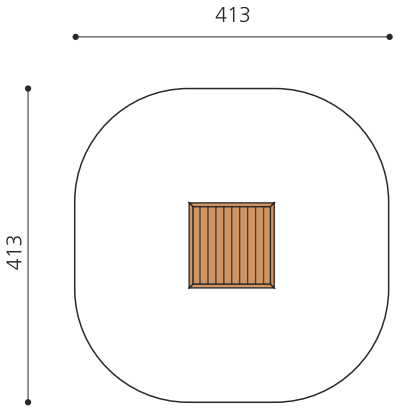

Andere Produkte dieser Gruppe

BX.010.M2
bimbox Spielwürfel MINH

BX.010.M2.L
bimbox Spielwürfel MINH - lasiert

BX.010.M25
bimbox Spielpodest M25

BX.010.M25.L
bimbox Spielpodest M25 - lasiert

Direkt zum Produkt

©2025 HINNEN Spielplatzgeräte AG - Tel +41 41 672 91 11 - www.bimbo.ch

BX.010.M3
bimbox Spielwürfel MINH mit Kriechröhre

BX.010.M3.L
bimbox Spielwürfel MINH mit Kriechröhre - lasiert

BX.010.S1
Bimbox Mini Spielwürfel HO

BX.010.S1.L
bimbox Mini Spielwürfel HO -

BX.010.S2
bimbox Mini Spielwürfel CHI

BX.010.S2.L
bimbox Mini Spielwürfel CHI -

BX.010.S25.L
bimbox Spielpodest S25 - lasiert