Genügend Werkzeug für grosse Bauvorhaben. Unsere "Arbeitsplattformen" erweitern die Aktivitäten im Sand Spielbereich. Der Drehkran ist das zentrale Arbeitsmittel und fördert das Zusammenspiel untereinander. Je nach Gerät sind verschiedenste Sandspielmöglichkeiten integriert. bimbo nature Bauweise, mit ausgesuchtem natürlich gewachsenen Robinien Hartholz, unbehandelt, Kettenzüge mit Sicherheitsketten, Holz ist ein Naturprodukt - Rissbildungen sind unumgänglich.

classic nature

Création HINNEN

Artikelnummer	**SW.070.1.R**
Artikelname	**Sandkran Podest - nature**
Spielalter	3+
Fallhöhe	25 cm
Platzbedarf	420 x 420 cm
Fallschutz	Minimum Rasen
Gerätemasse	135 x 110 x 250 cm
Fundamente	4 stk
Beton Total	0.79 m^3
Schwerstes Teil	120 kg
Anzahl Monteure	2
Montagezeit Total	2 h
Ersatzteilgarantie	Lebenslang

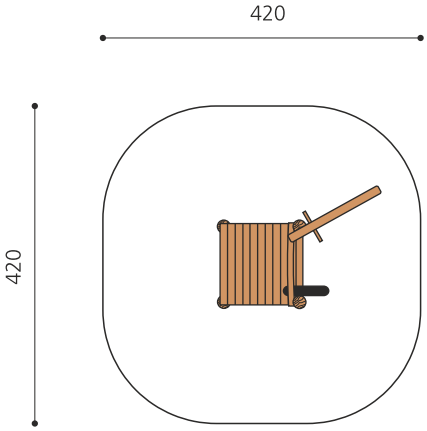

Andere Produkte dieser Gruppe

SW.070.2.R
Die kleine Baustelle - nature

SW.070.3.R
Die Baustelle - nature

SW.080.1.R
Ersatz Drehkran

SW.080.R
Die grosse Baustelle - nature

swiss product

Direkt zum Produkt

©2025 HINNEN Spielplatzgeräte AG - Tel +41 41 672 91 11 - www.bimbo.ch

bimbo® macht spass